SYLWIA - SZAFKA NOCNA

40 min.

KIELECKA FABRYKA MEBLI

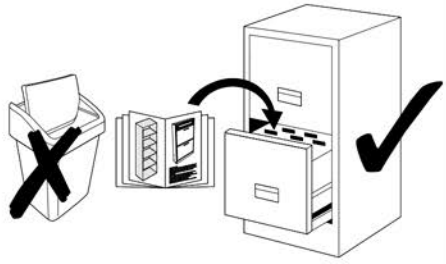

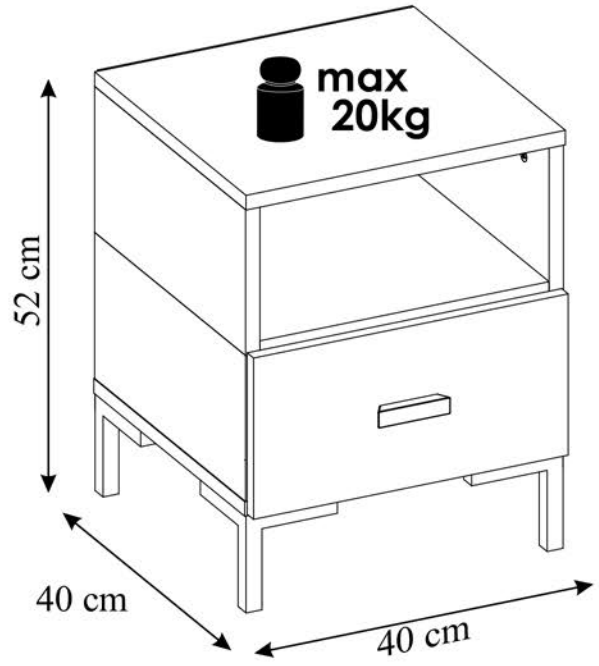

A

B

C

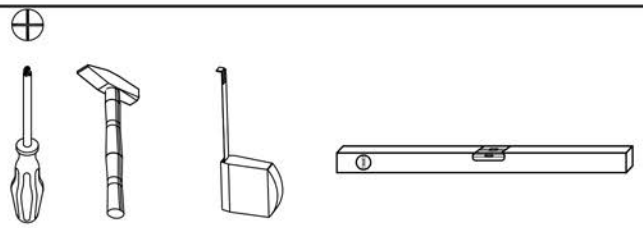

tel. 41 331 63 40,
fax.41 331 64 11
e-mail:biuro@k-f-m.pl
http://www.kieleckafabrykamebli.pl/

SYLWIA - SZAFKA NOCNA

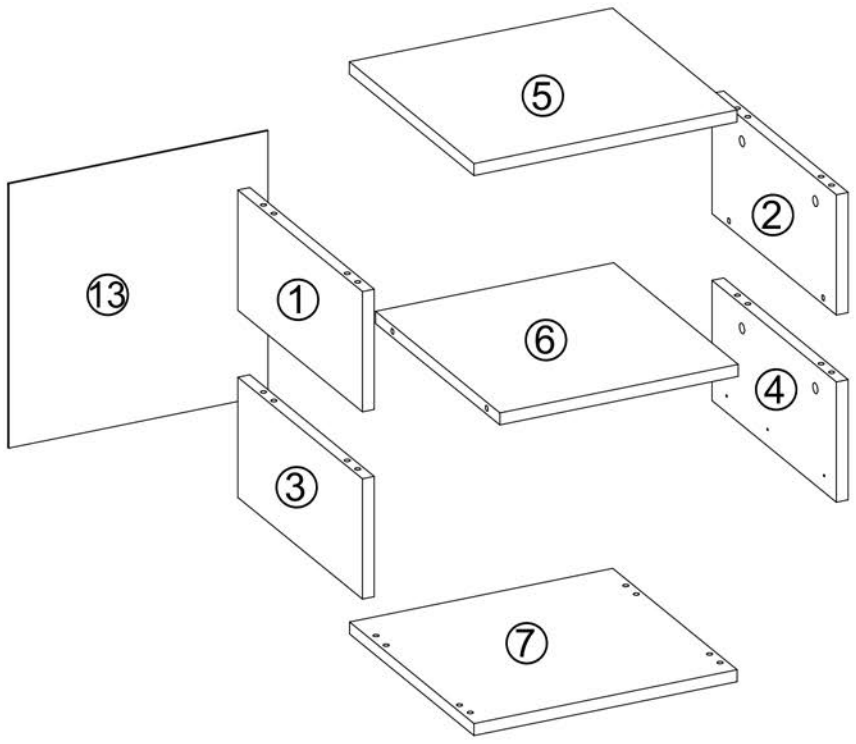

	Kod	Wymiar	Szt.
①	SI-01	182x380x18	1
②	SI-02	182x380x18	1
③	SI-03	182x380x18	1
④	SI-04	182x380x18	1
⑤	SI-05	402x381x18	1
⑥	SI-06	364x380x18	1
⑦	SI-07	402x380x18	1
⑧	SI-08	396x199x18	1
⑨	SI-09	350x120x18	1
⑩	SI-10	350x120x18	1
⑪	SI-11	303x120x18	1
⑫	SI-12	337x360x3	1
⑬	SI-13	396x396x3	1

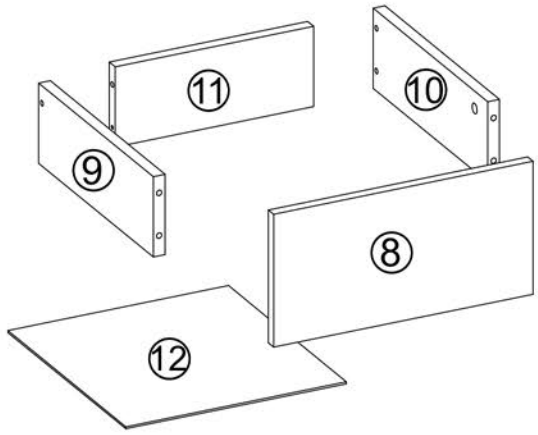

UWAGA

Instrukcja montażu nie jest dokumentacją techniczną, producent zastrzega sobie możliwość zmian konstrukcyjnych.

Przed przystąpieniem do montażu należy sprawdzić zawartość paczek pod względem ilości i jakości z instrukcją montażu.

NIE WOLNO montować uszkodzonych elementów mebli, ewentualne ich wady należy zgłosić przed montażem w przeciwnym razie nie będą one podlegać reklamacji.

SYLWIA - SZAFKA NOCNA

a1 x20 ø 8x30	e1 x10 	e3 x6 ø 20	f1 x10
g1 x6 ø 7x50	m x1 	n1 x12 ø 3,5x16	n4 x19
n8 x16 ø 4x25	o13 x4 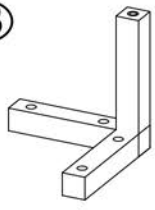	p1 x1 L-350	

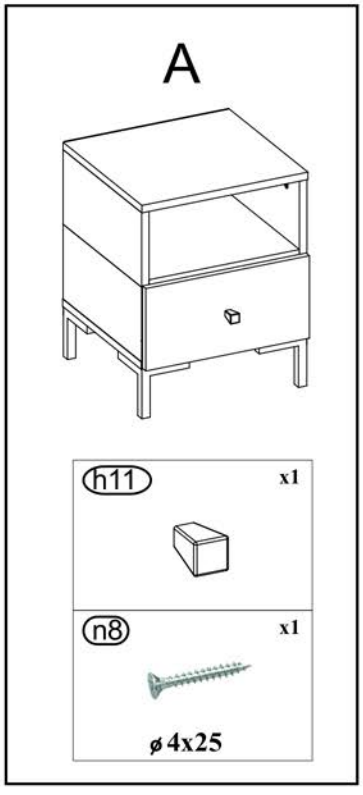

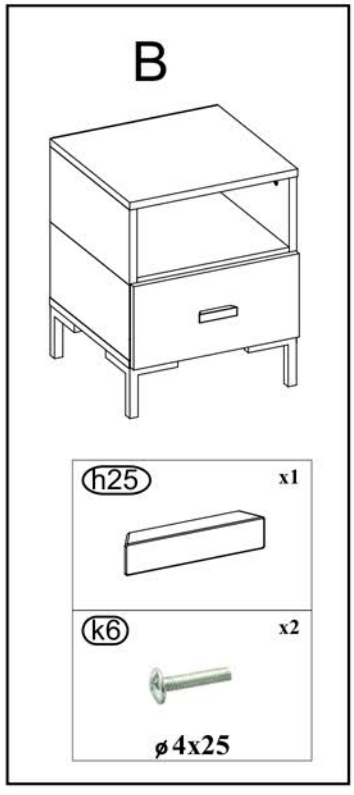

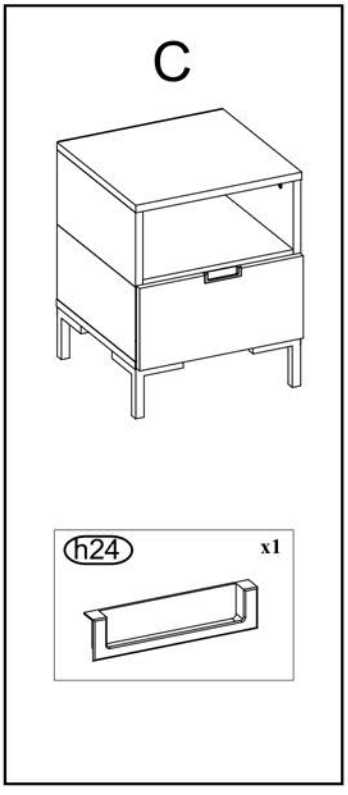

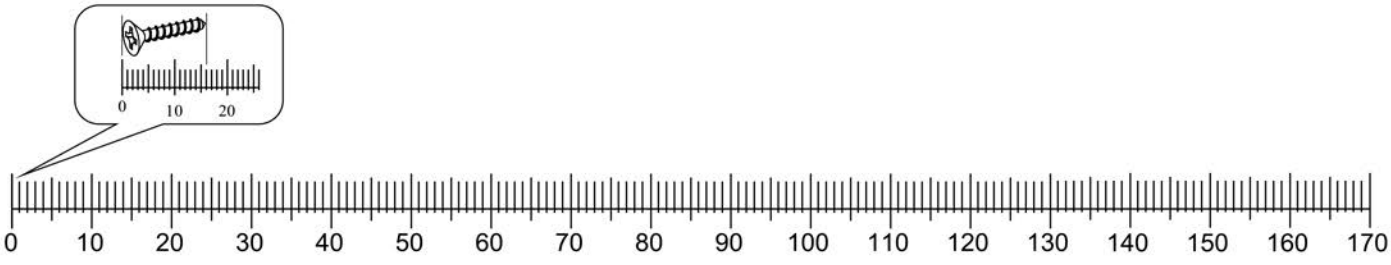

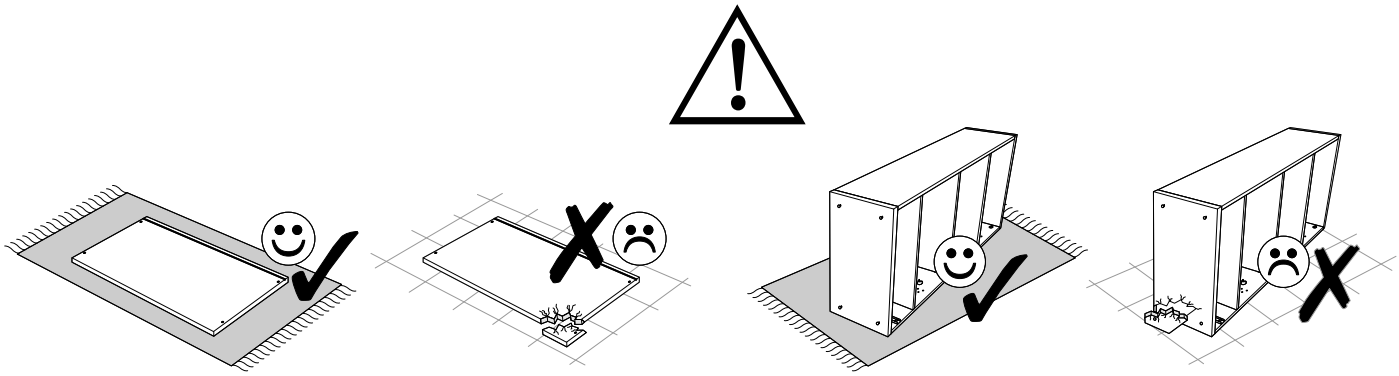

1

Zwróć szczególną uwagę na prawidłowy otwór podczas wbijania kołków

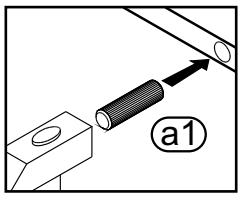

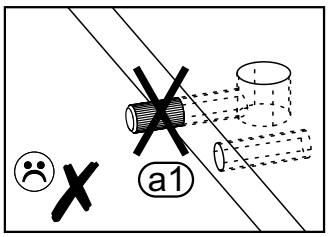

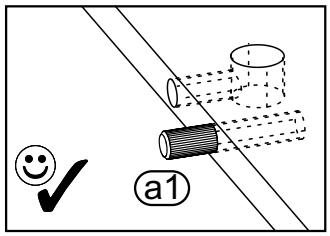

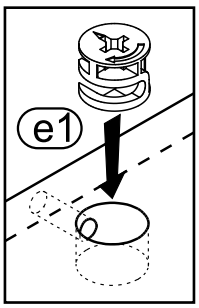

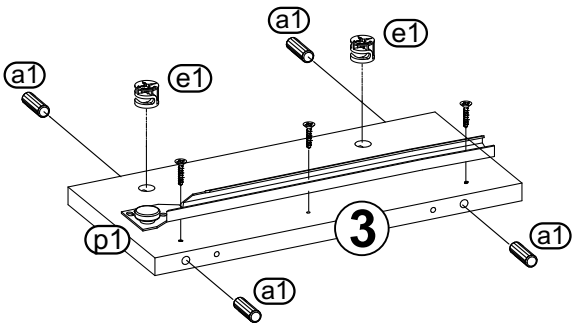

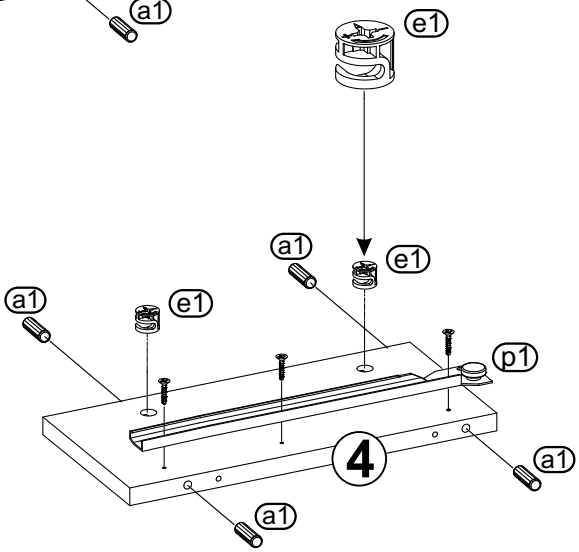

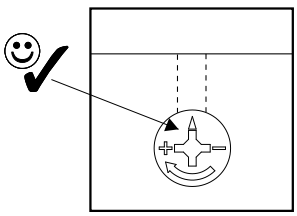

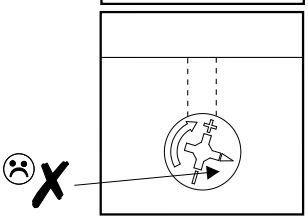

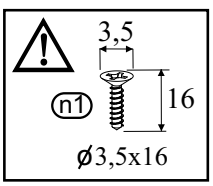

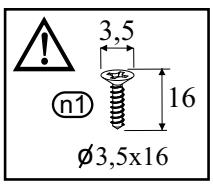

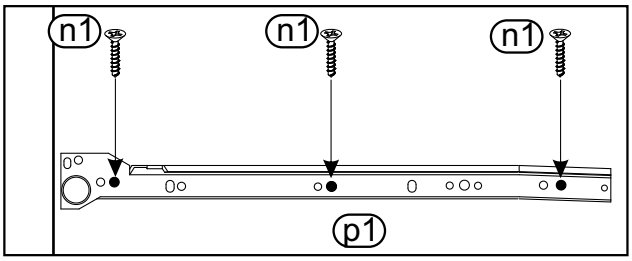

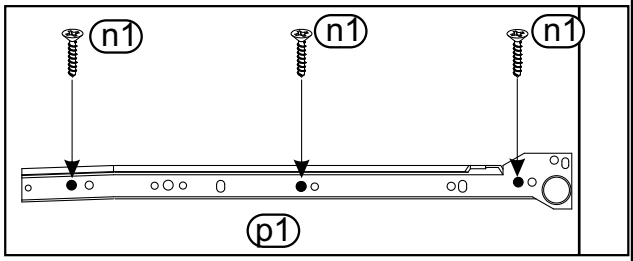

2

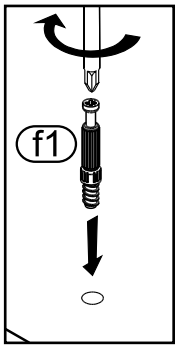
f1

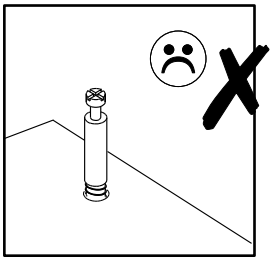

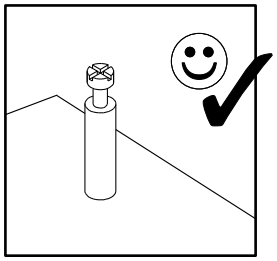

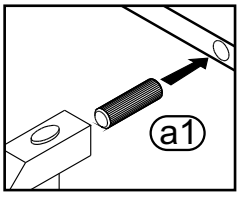
a1

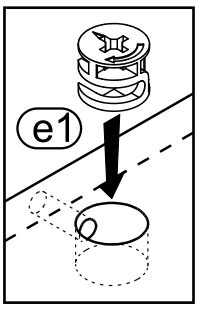
e1

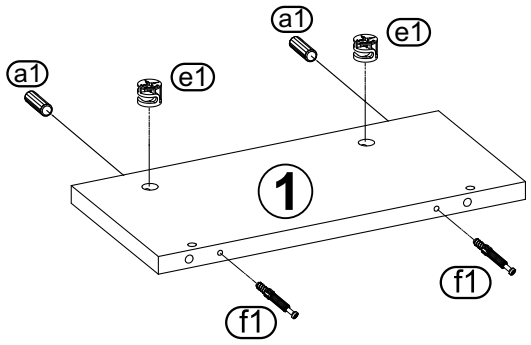
a1
e1
a1
e1
1
f1
f1

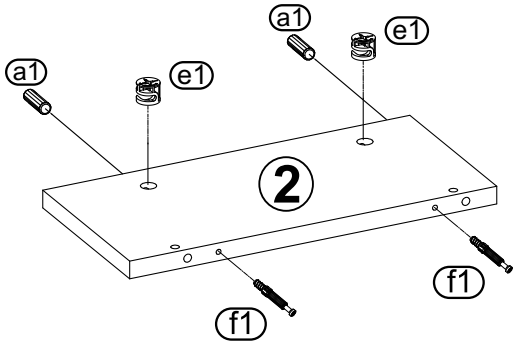
a1
e1
a1
e1
2
f1
f1

3

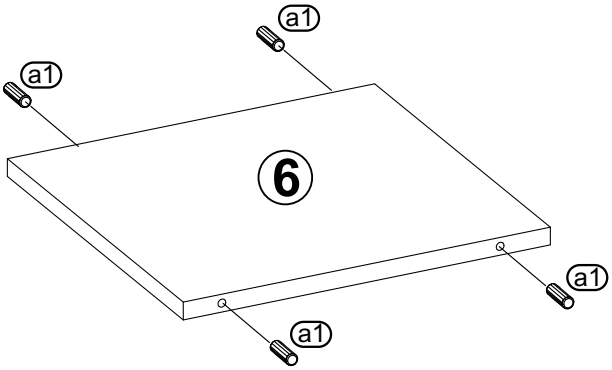
a1
a1
6
a1
a1

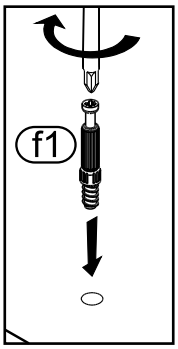
f1

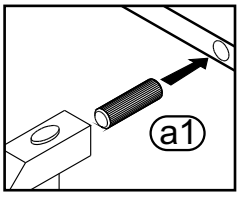
a1

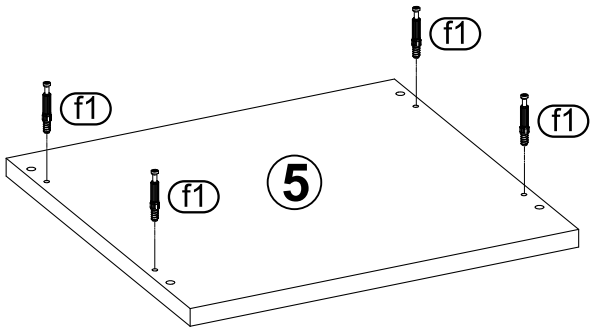
f1
f1
f1
f1
5

4

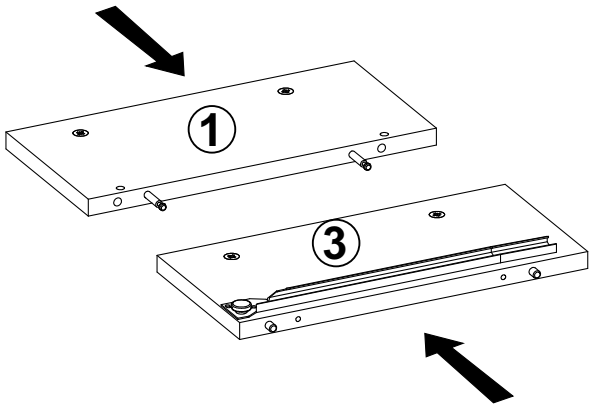

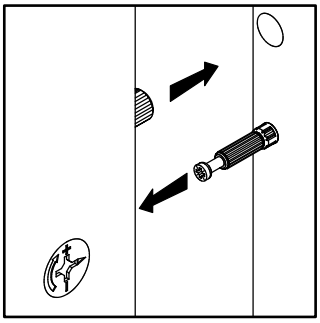

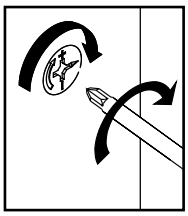

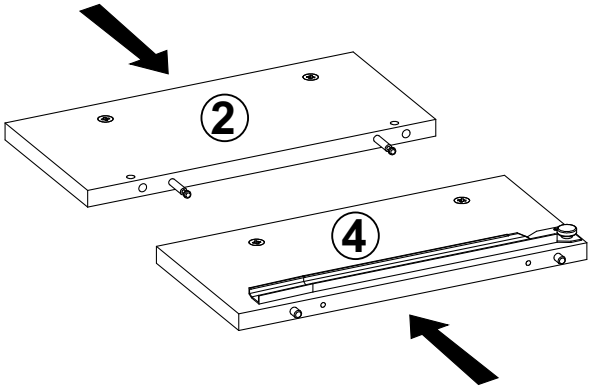

5

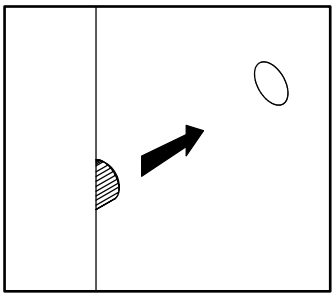

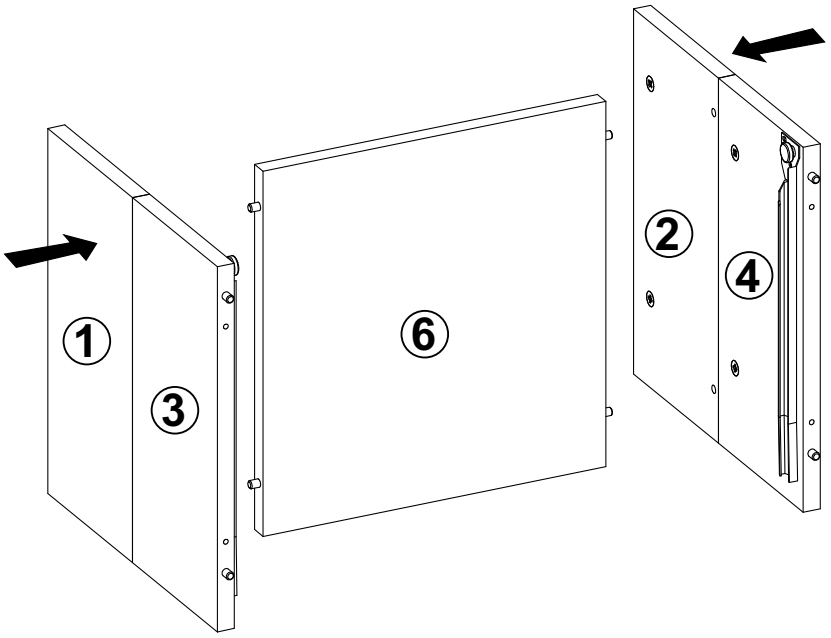

6

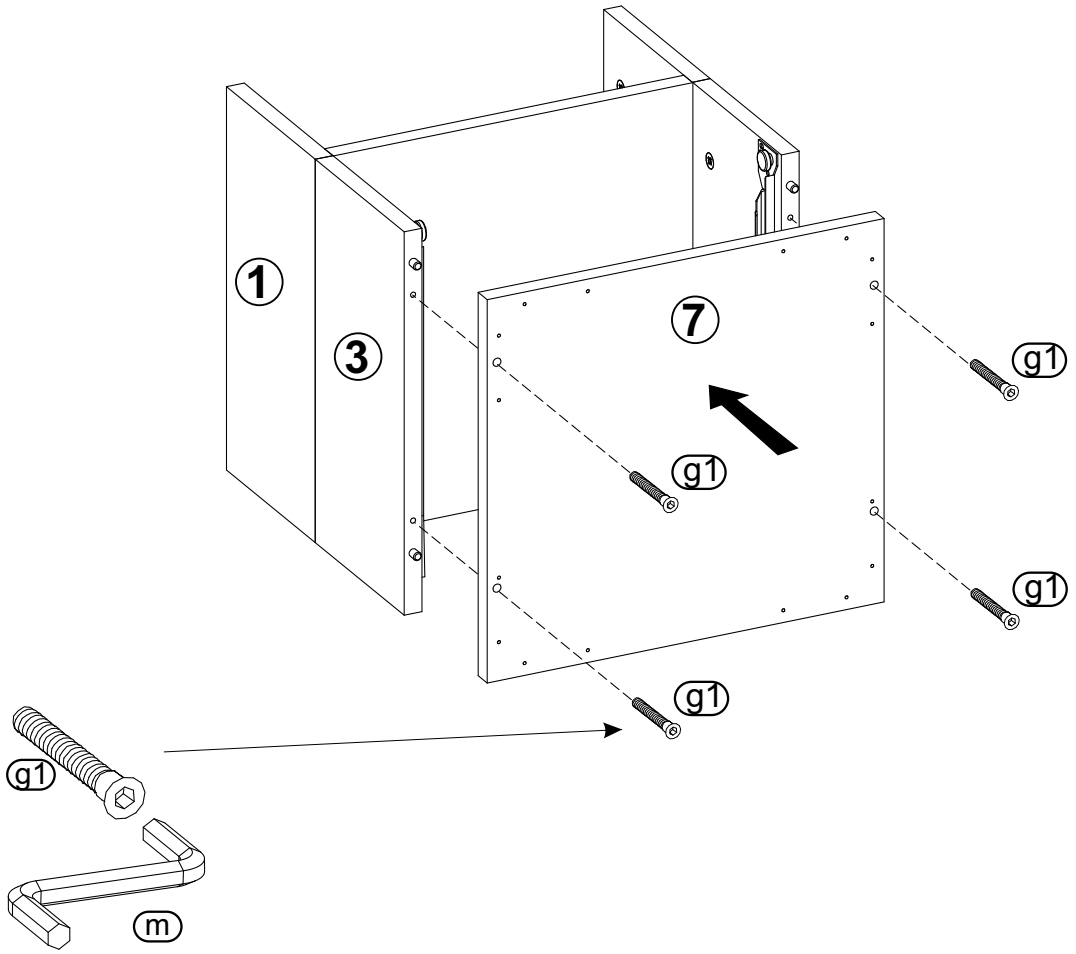

7

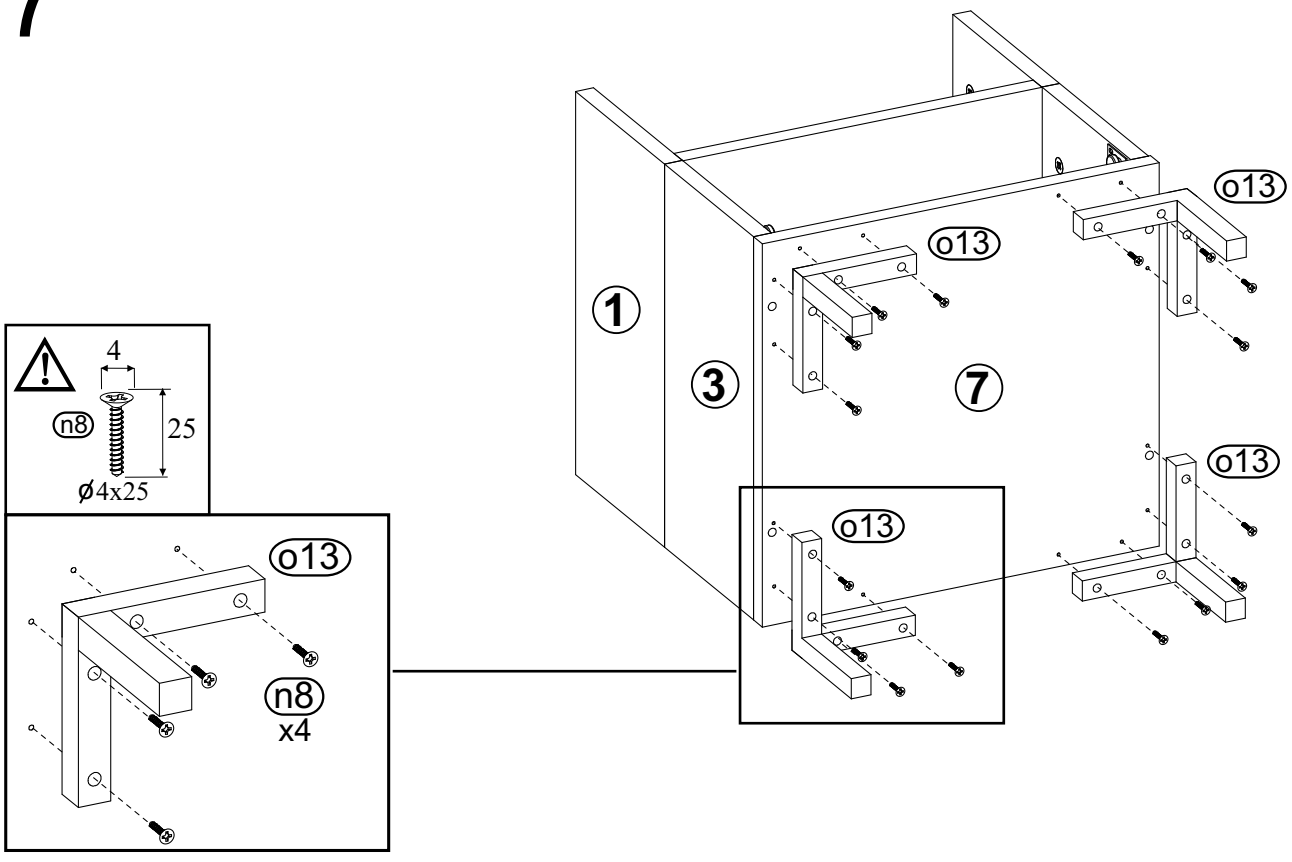

8

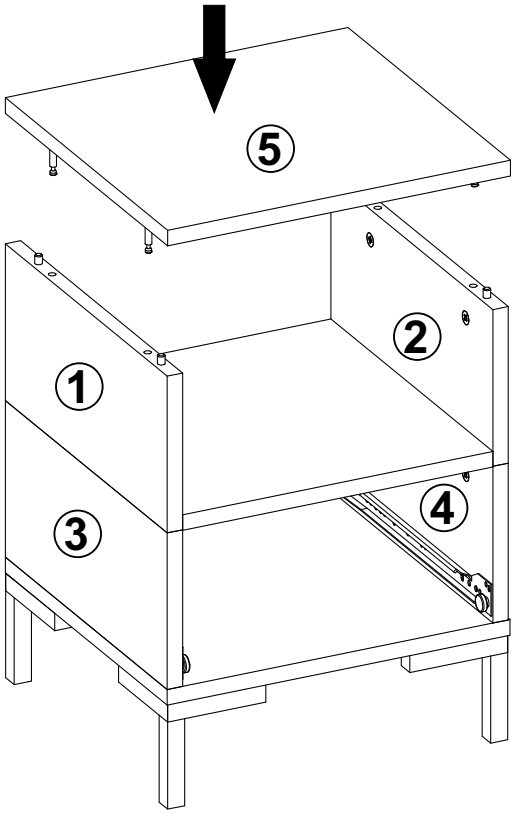

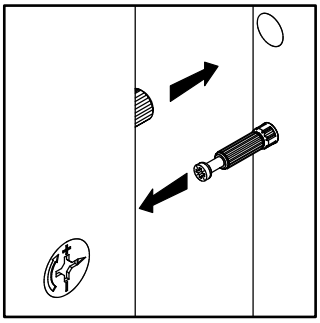

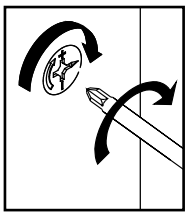

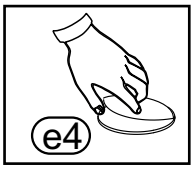

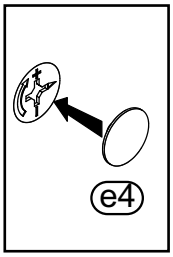

9

UWAGA !!!

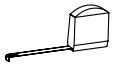

A=B

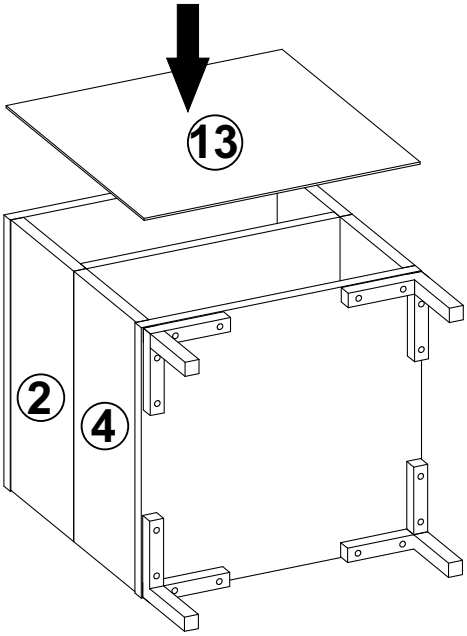

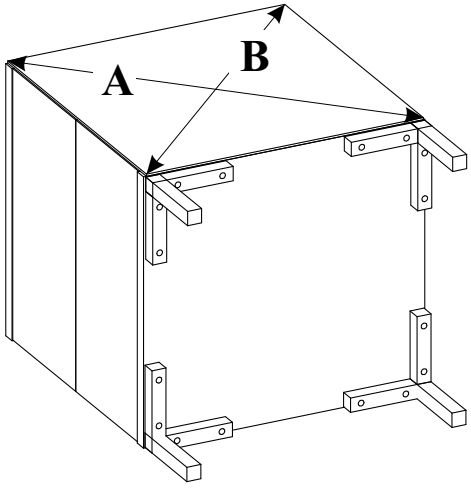

Uwaga !!!
Przed zamocowaniem ściany tylnej należy zmierzyć przekątne szafki. Jeżeli wymiary są jednakowe to możemy przystąpić do zamocowania jej, jeżeli nie to musimy do tego doprowadzić ściskając przeciwległe rogi szafki,tam gdzie wymiar był większy.

Nieprawidłowe ustawienie przekątnych przed montażem ściany tylnej uniemożliwi prawidłowe późniejsze wyregulowanie frontów.

10

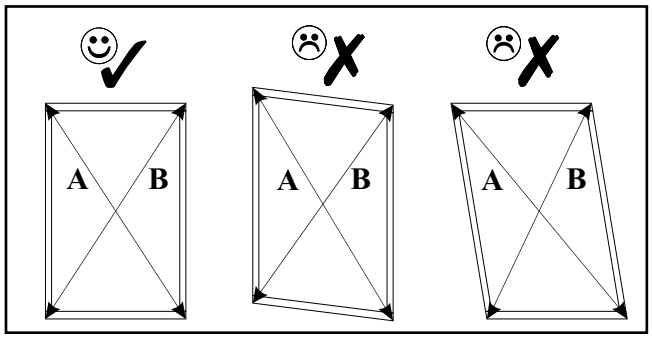

x14

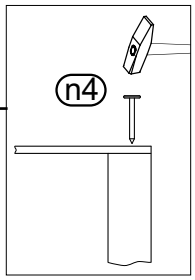

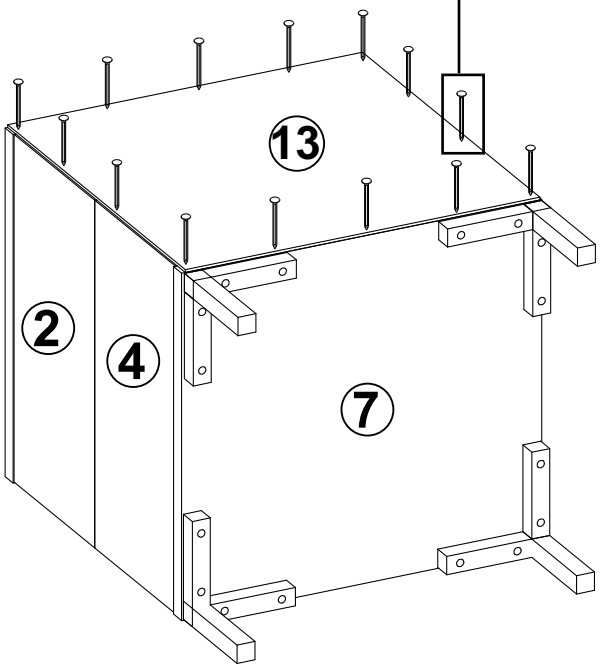

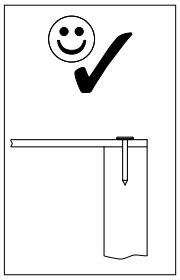

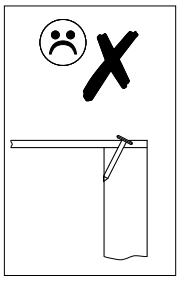

11

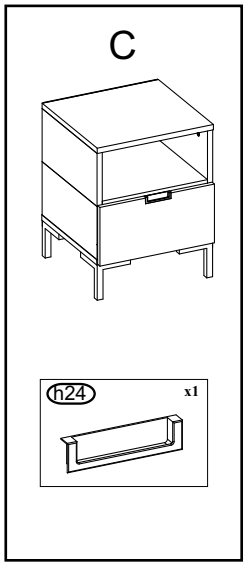

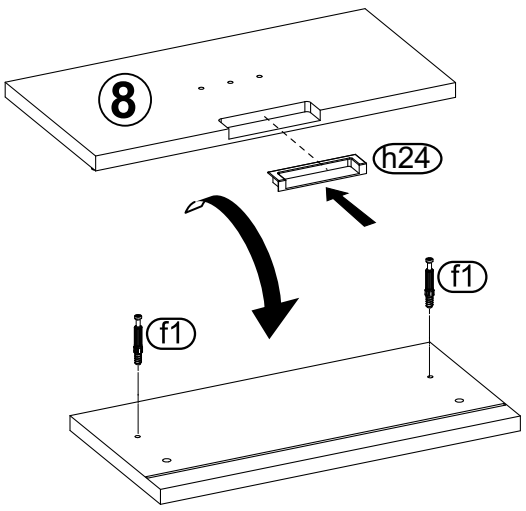

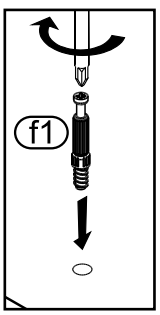

12

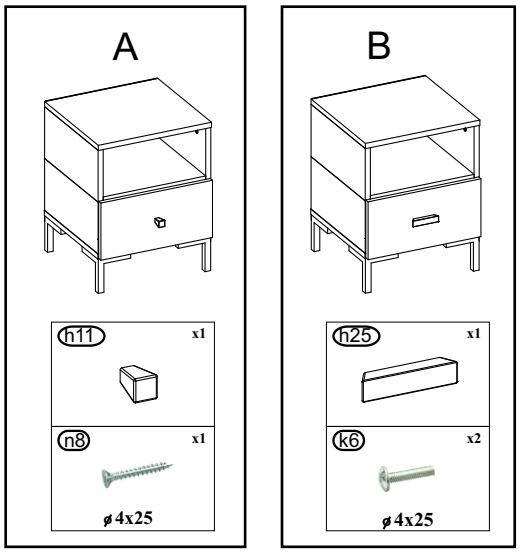
A
B
h11
x1
n8
x1
ø 4x25
h25
x1
k6
x2
ø 4x25

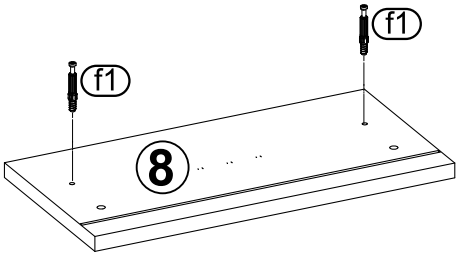
f1
f1
8

13

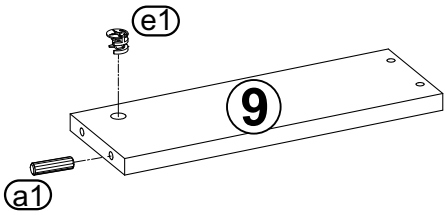
e1
9
a1

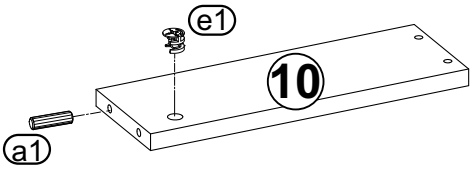
e1
10
a1

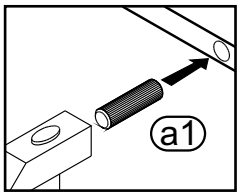
a1

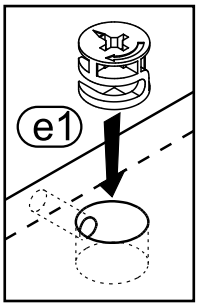
e1

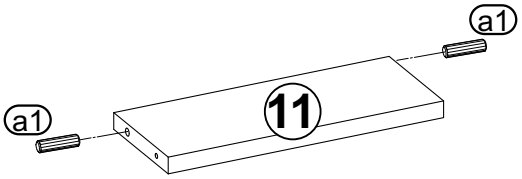
a1
a1
11

14

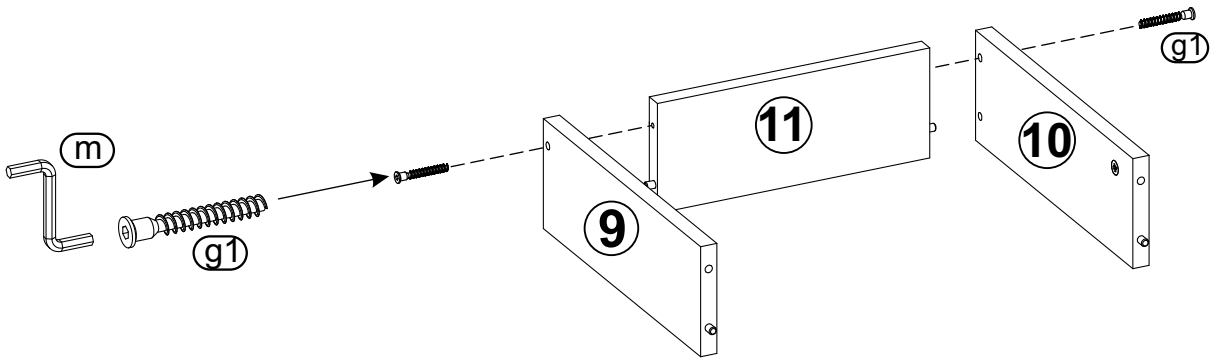
m
g1
11
10
9
g1

15

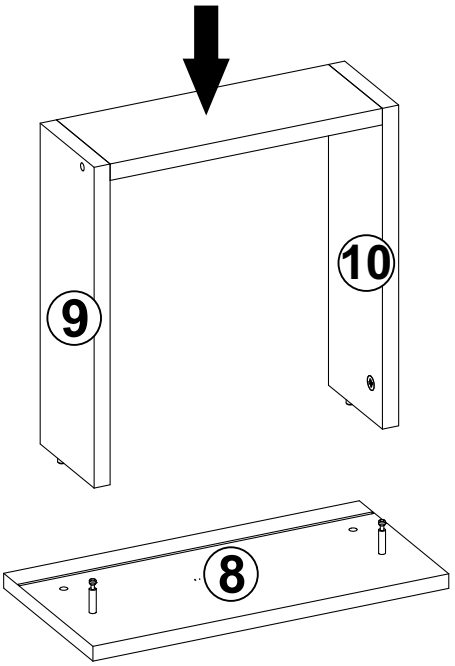

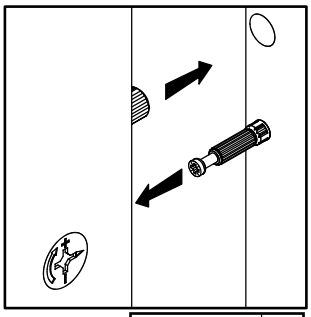

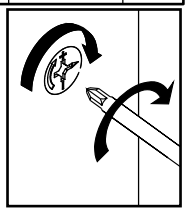

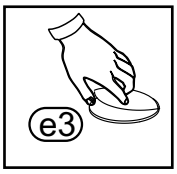

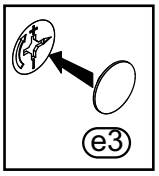

16

Uwaga !!!

Przed zamocowaniem dna szuflady należy zmierzyć przekątne szuflady. Jeżeli wymiary są jednakowe to możemy przystąpić do zamocowania jej, jeżeli nie to musimy do tego doprowadzić ściskając przeciwległe rogi szuflady,tam gdzie wymiar był większy.

A=B

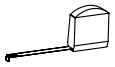

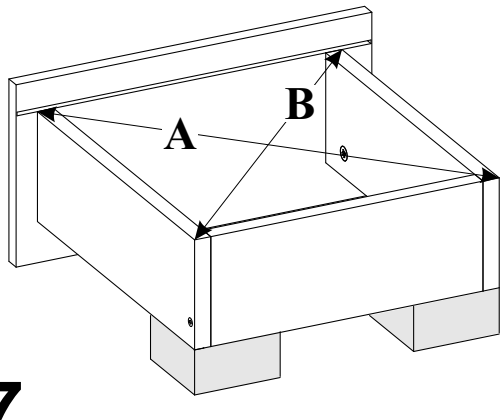

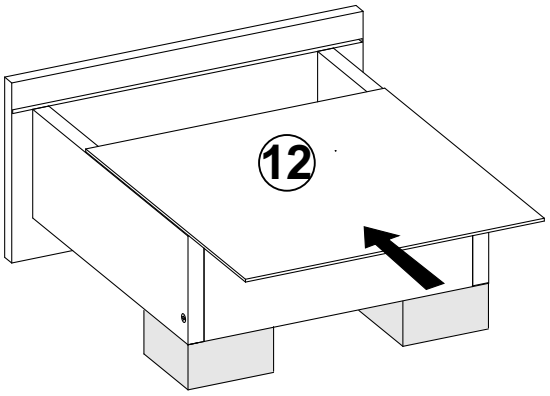

17

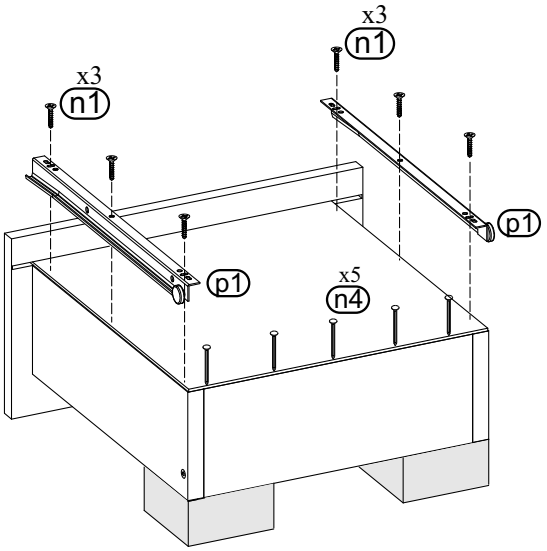

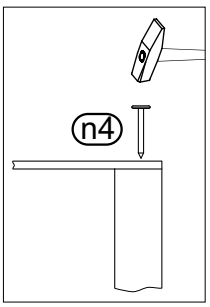

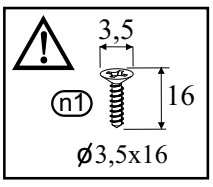

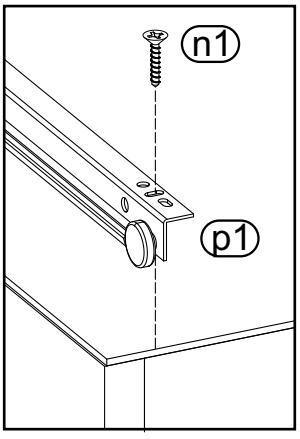

18

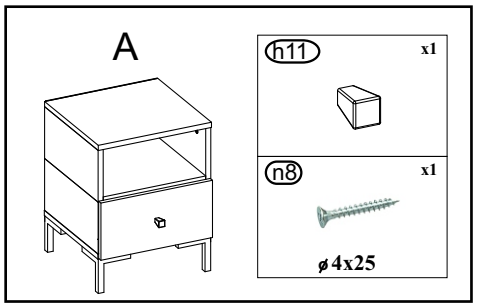

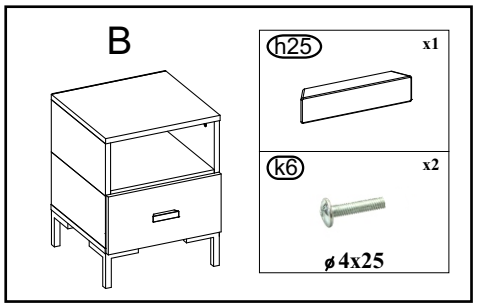

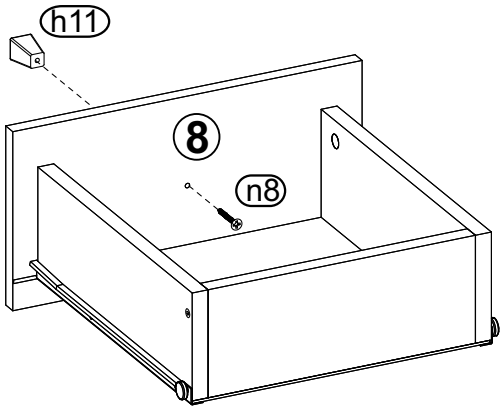

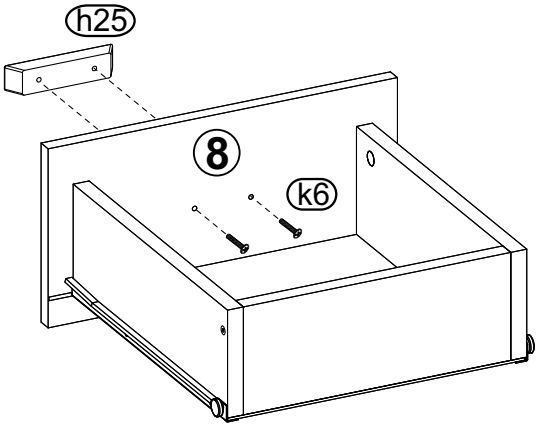
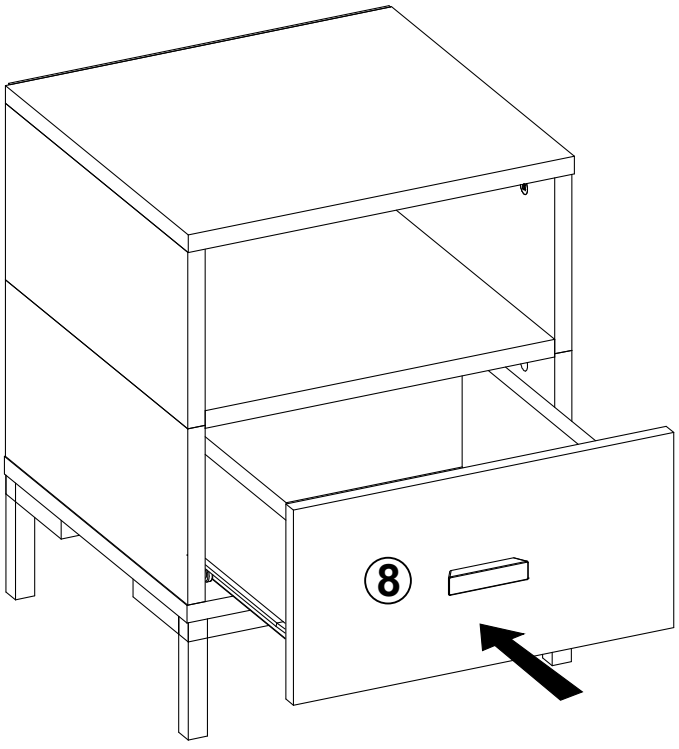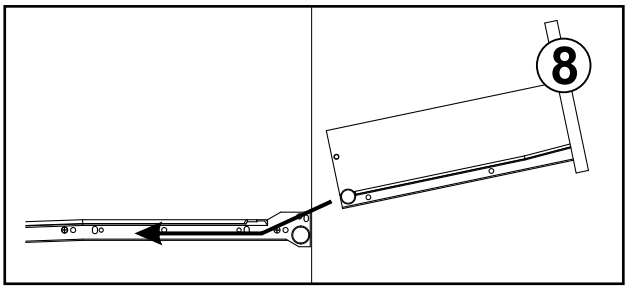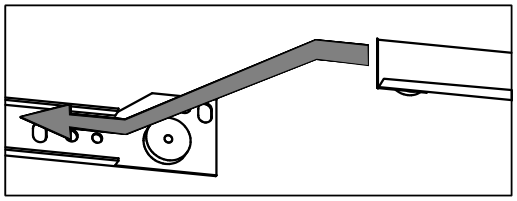
19