OSTIA - OS09 - REGAŁ OTWARTY

czas 60min.

KIELECKA FABRYKA MEBLI

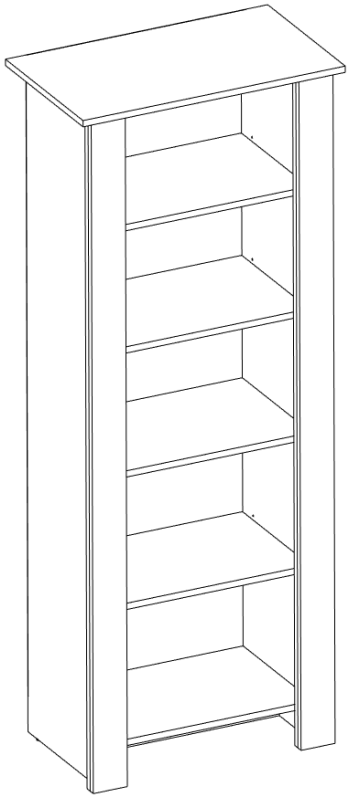

Uwaga!
Przed przystąpieniem do montażu należy sprawdzić zawartość paczek pod względem ilości i jakości elementów

NIE WOLNO montować uszkodzonych elementów mebli, ewentualne wady należy zgłosić przed montażem. W przeciwnym razie nie będą one podlegać reklamacji.

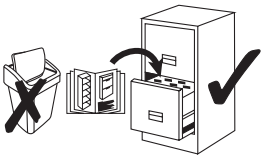

Uwaga!
Instrukcja montażu nie jest dokumentacją techniczną. Producent zastrzega sobie możliwość zmian konstrukcyjnych.
Pozor!
Montážní návod neni technická dokumentace, výrobce si vyhrazuje právo na konstrukční změny.
Pozor!
Montážny návod nie je technická dokumentácia, výrobca si vyhradzuje právo na konštrukčné zmeny.

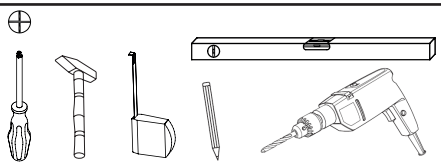

tel. 41 331 63 40
fax.41 331 64 11
e-mail: biuro@k-f-m.pl
www.kieleckafabrykamebli.pl

data

OSTIA - OS09 - REGAŁ OTWARTY

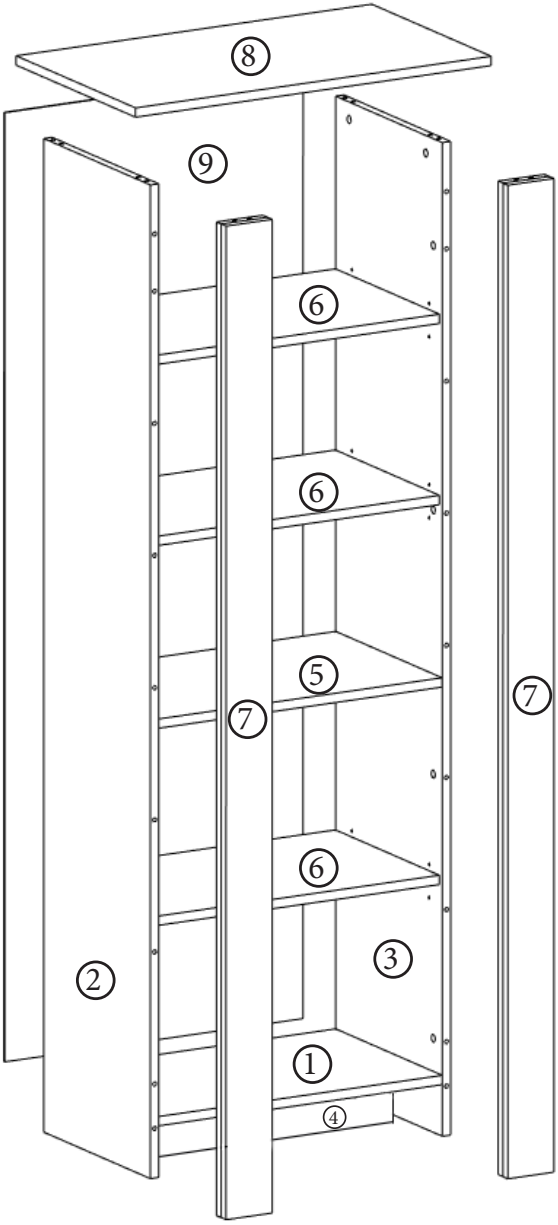

	kod	wymiar	szt
①	OS09-01	614x400x18 mm	1
②	OS09-02	1925x400x18 mm	1
③	OS09-03	1925x400x18 mm	1
④	OS09-04	614x100x18 mm	1
⑤	OS09-05	614x400x18 mm	1
⑥	OS09-06	613x380x18 mm	3
⑦	OS09-07	1925x100x18 mm	2
⑧	OS09-08	770x448x18 mm	1
⑨	OS09-09	1839x646x3 mm	1

OSTIA - OS09 - REGAŁ OTWARTY

a1 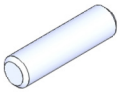 x30	e1 x20	f1 x20	e3 x16
d1 x12	n1 Ø3,5x16mm x1	n4 x47	o8 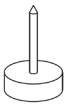 x5
s x1			

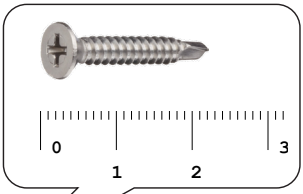

1

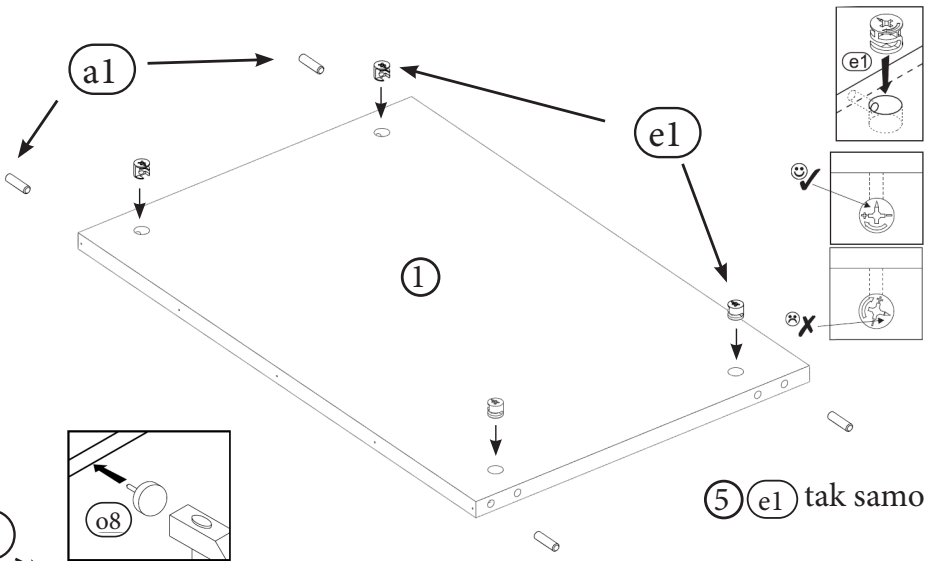

2

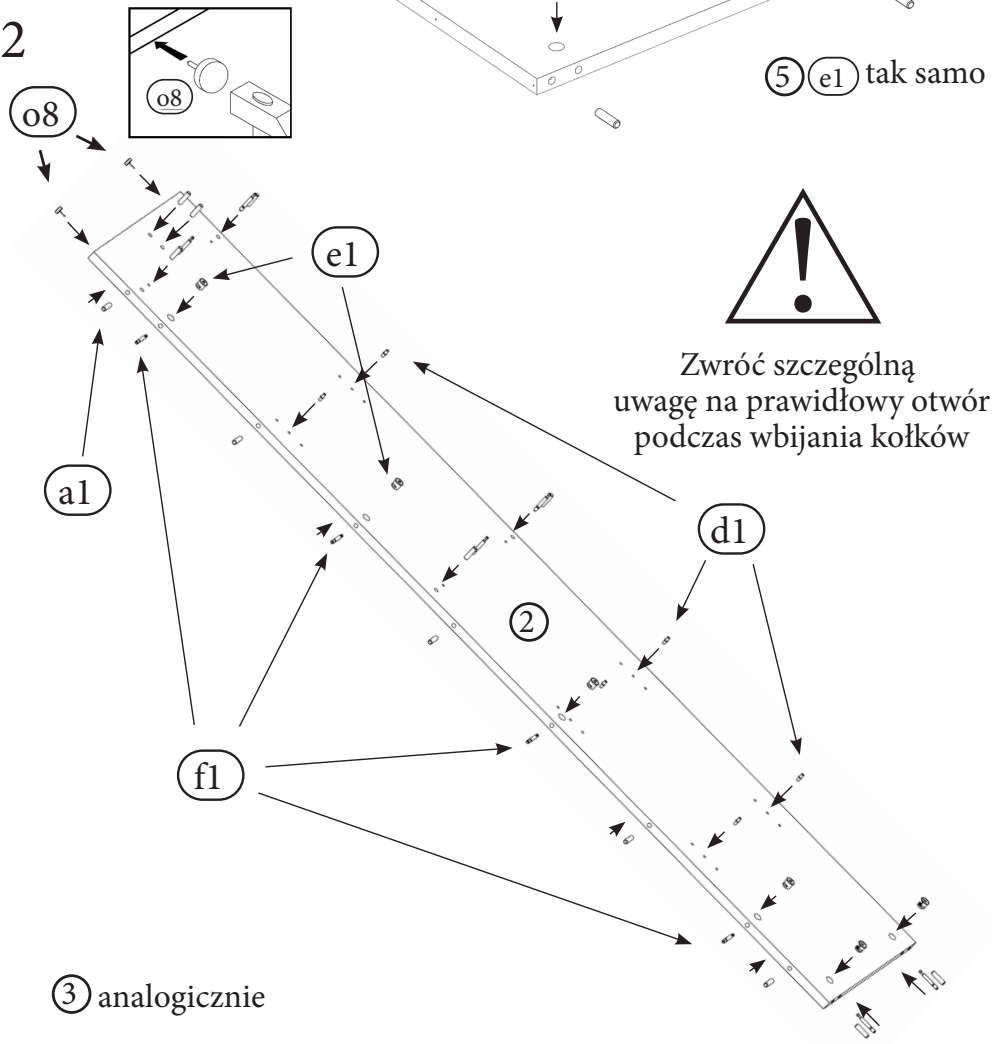

5 e1 tak samo

Zwróć szczególną uwagę na prawidłowy otwór podczas wbijania kołków

3

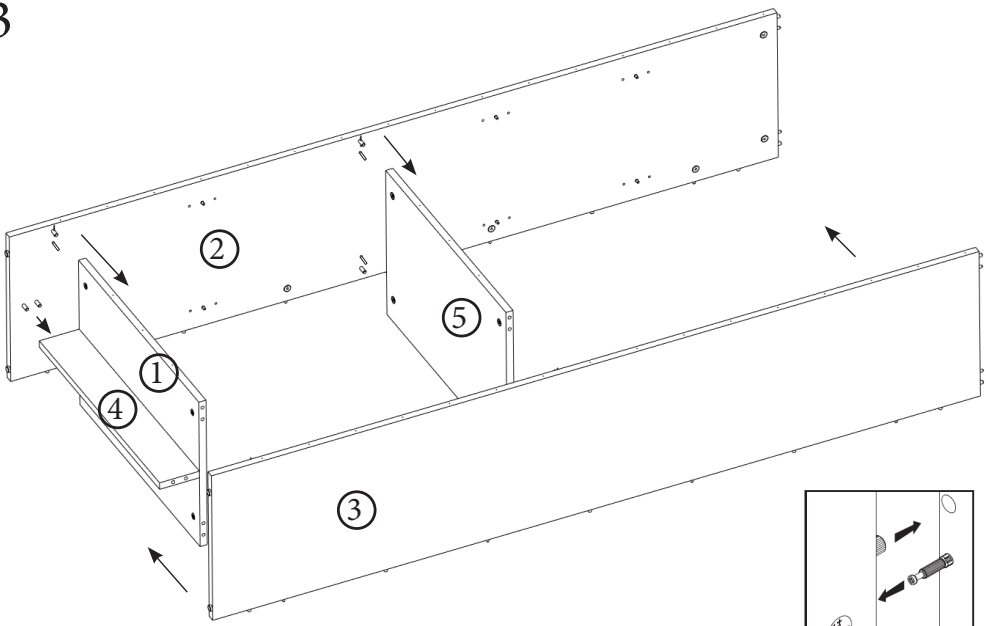

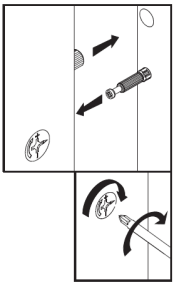

4

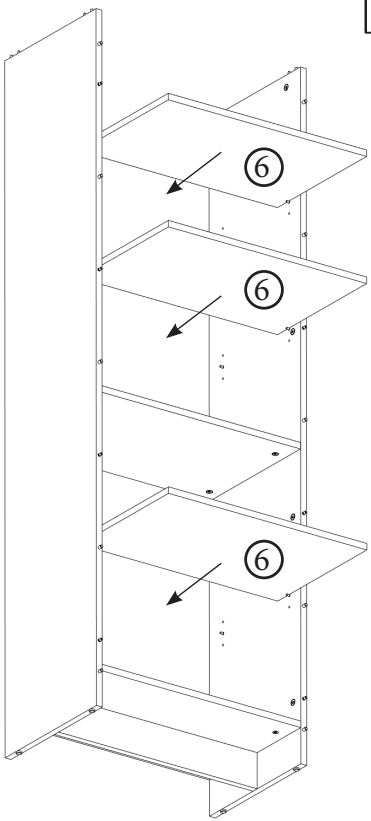

5

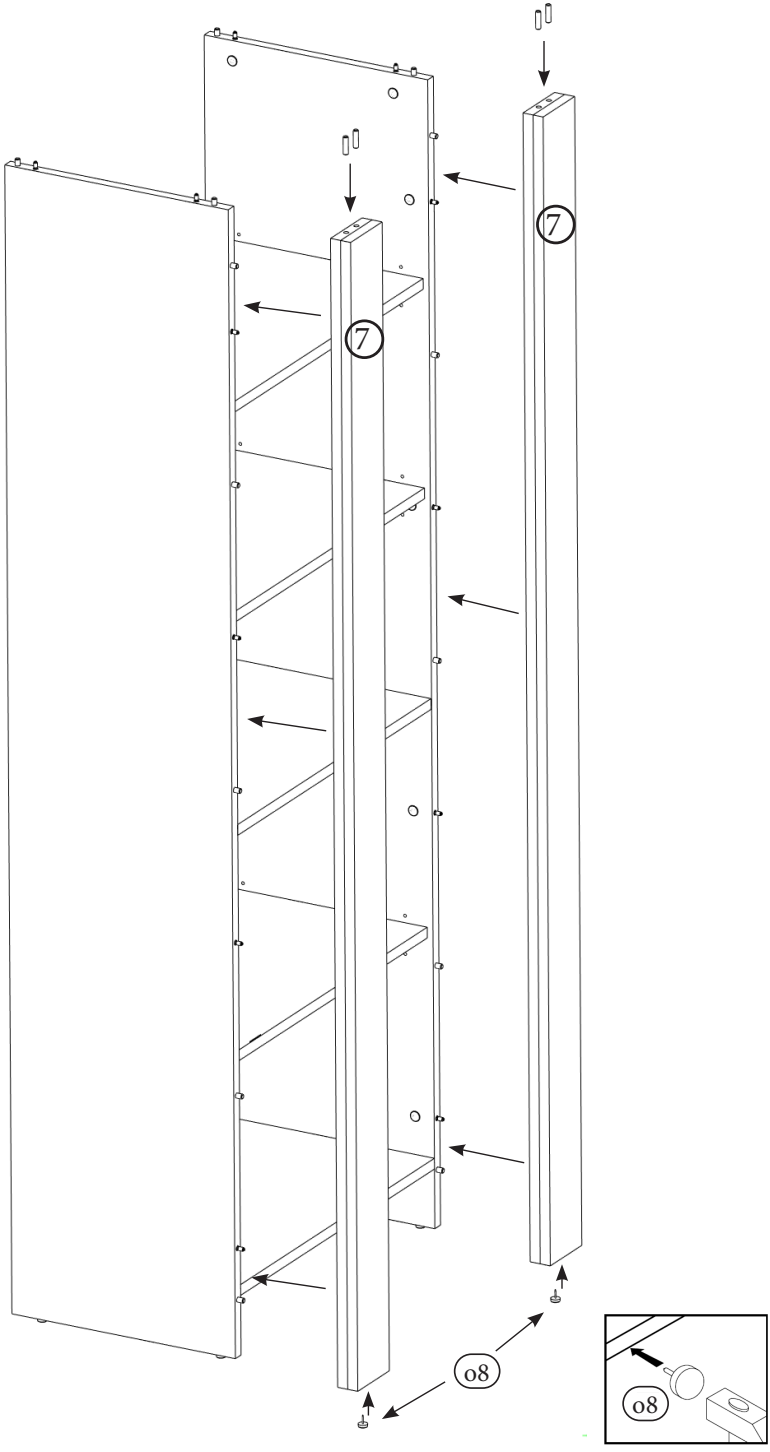

6

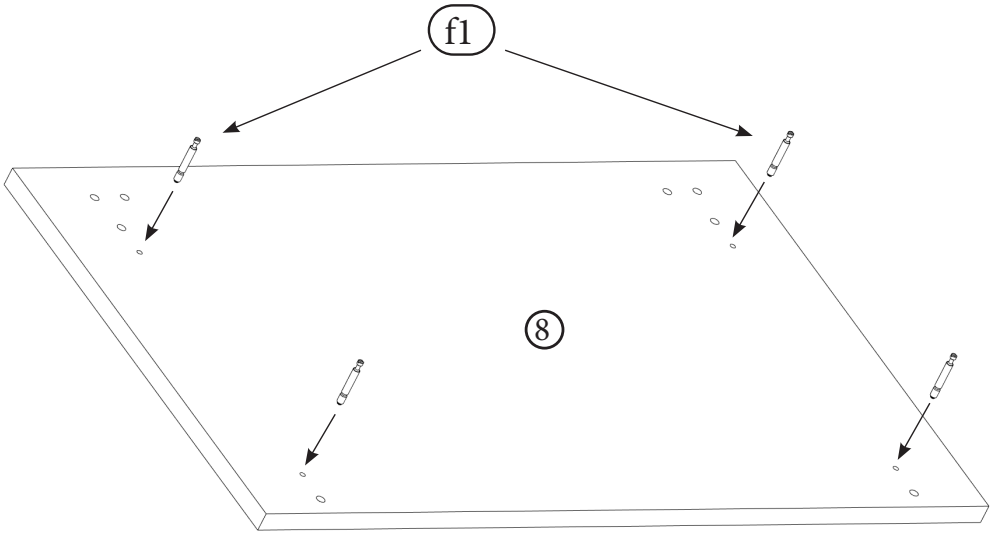

7

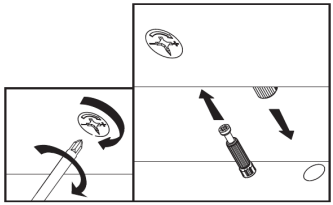

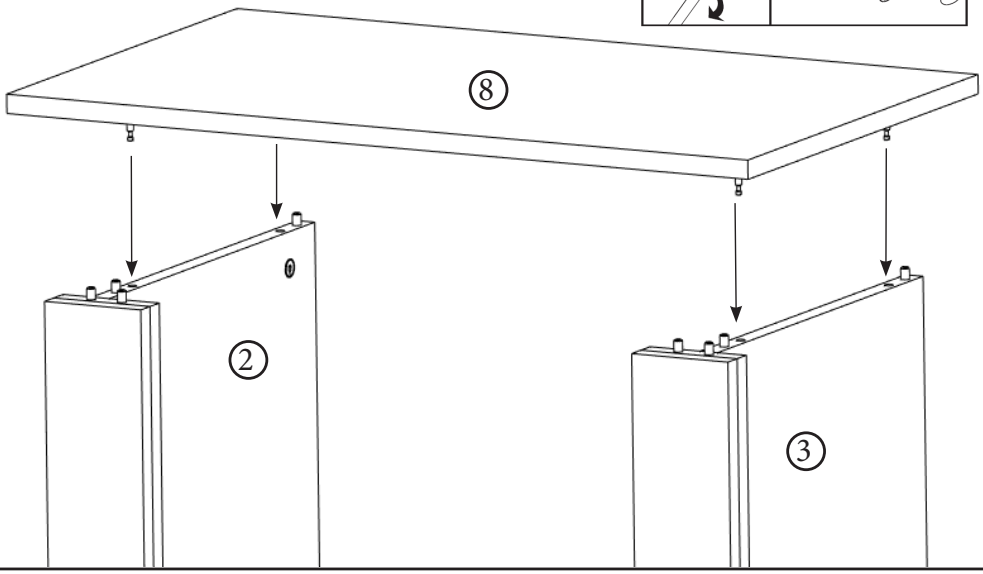

8

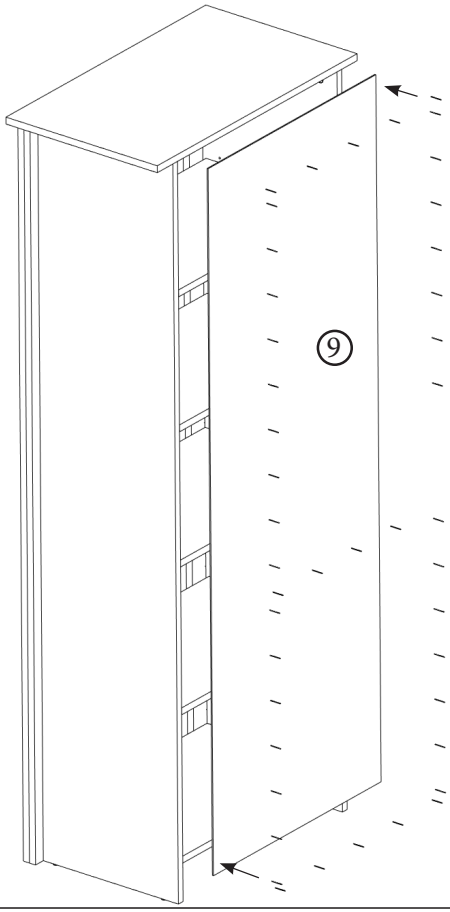

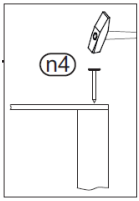

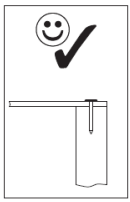

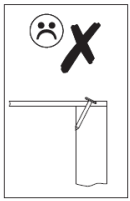

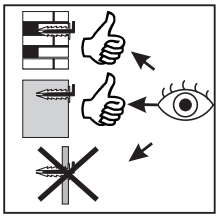

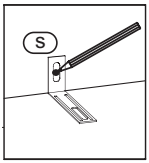

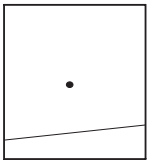

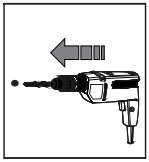

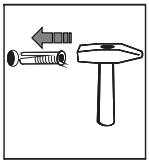

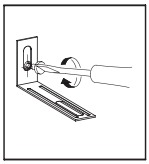

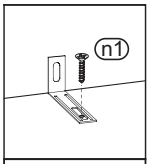

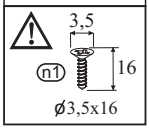

UWAGA !!!

Mebel należy trwale zamocować do ściany, aby uniknąć ryzyka związanego z przewróceniem się mebla. W paczce nie ma śrub mocujących, ponieważ rodzaj mocowania należy odpowiednio dobrać do rodzaju ściany. Dobierz właściwe do twojego rodzaju ściany.
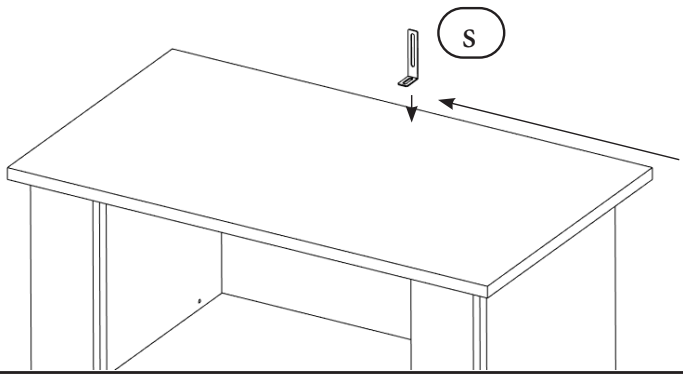
9